prima audison

www.audison.eu

From R&D to final product KLIPPEL since 2005

APX 690 COAXIAL

1. 40mmのホーンローデッド・トゥイーターが96dB SPLの能率を達成

2. トゥイーターに実装されたアコースティック・レンズが、ドアなどのオフ・アクシスのインストールにおいてもリニア・レスポンスを確保

3. PEI(ポリエチレン)成型スーパー・トゥイーターが超高域レンジをブースト

4. 撥水加工のペーパー・コーンは、FEM(有限要素法)を用いたシミュレーション・テクノロジーにより設計され、Klippel R&Dスキャン・バイブロメーターによって最適化

5. ピュア・コッパー・ボイスコイルが優れたパワーハンドリングや低域のコントロールを実現

6. エッジ部分には薄型TPU(サーモプラスチック・ポリウレタン)を使った、トリプル・ウエーブ形状が採用され、最大限のエクスカーションと高い信頼性を実現

7. ポリコットン・ダンパーがパフォーマンスの信頼性を高め、リニア・レスポンスを確保

8. FEM(有限要素法)で最適化された可動部アセンブリによる安定したコントロールとリニア・エクスカーション

9. 磁力の浸透性を最大まで高め、高い排熱効果をもたらす低カーボン・プレート

10. キズに強いスクラッチ・プルーフ・コーティングを施したコンパクト・バスケット

11. ファストン端子にはプラス/マイナスそれぞれに2つずつの端子があり、柔軟で素早いインストールが可能。端子には耐熱性のプラスチックカバーが実装され不慮のショートからユニットを保護します

12. KLIPPELスイートによる開発

*グリル付属

A_1	A_2	B_1	B_2	C	D	
238	162	222	151	96	81	mm
9.37	6.38	8.74	5.95	3.78	3.19	in.

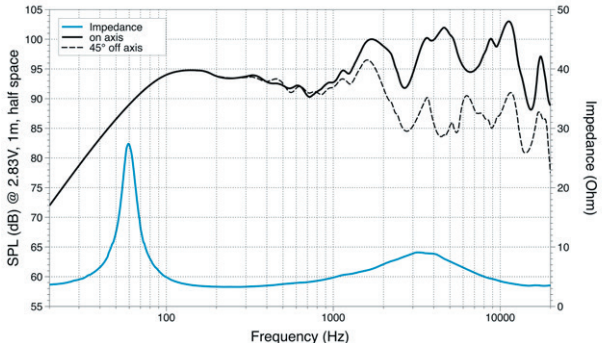

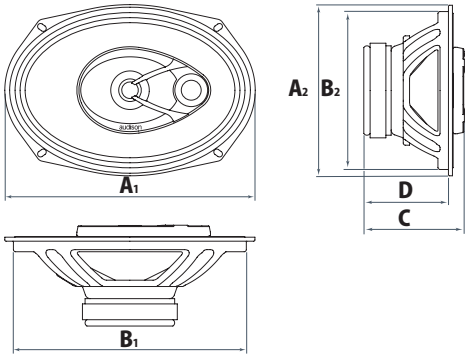

TECHNICAL SPECIFICATIONS

Component		3-way Coaxial
Size	mm (inch)	Woofer (6 x 9) Tweeter 40 (1,58) SuperTwweter 15 (0,6)
Power Handling	W peak W continuos	300 100
Impedance	Ω	4
Frequency Response	Hz	40 ÷ 23k
Magnet size D x h	mm (inch)	90 x 32 x 15 (3,54 x 1,26 x 0,59)
Weight of one speaker	kg (lb)	1,225 (2,7)
Voice Coil Ø	mm (inch)	25 (1)

ELECTRO-ACOUSTIC PARAMETERS

D	mm	171
Xmax	mm	±3,5
Re	Ω	3
Fs	Hz	60
Le	mH	0,28
Vas	l	32
Mms	g	16,6
Cms	mm/N	0,43
BL	T•m	5,2
Qts		0,64
Qes		0,7
Qms		7,6
Spl	dB	96

All specifications subject to change without notice_13.C